BANDE DE TAPIS MAGIQUE SUN KID
SKD11 - 2006

A - 6460 Imst/Tirol
Tel (+43) 05412.68131
Fax (+43) 05412.68132
e-mail: office@sunkid.at
Website: www.sunkid.at
UID-Nr: ATU42030100

LISTE DE CONTRÔLE QUOTIDIENNE PENDANT 100 JOURS D'OPÉRATION

SAISON FONCTIONNANTE

PROPRIÉTAIRE:

TYPE: LENGTH: LONGUEUR: ANNÉE DE FABRICATION:

SI PROBLÈMES - CONTACT:

TRAVAUX D'ENTRETIEN HEBDOMADAIRES:
(Tous les 7 jours, lorsque l'installation n'est pas en service)

- Nettoyer avec soin la neige et la glace accumulées sous la courroie et sur les côtés.
- Contrôle du dispositif de serrage lors du changement de direction – contrôler la tension de la chaîne – si formation d'un toit après l'entraînement – resserrer la chaîne. Il est possible d'obte nir une tension de la chaîne plus importante en replaçant la console sur laquelle les caout choucs de serrage sont fixés. Contrôler si ces derniers sont endommagés. Les caoutchoucs de serrage ne doivent pas présenter de fissures.
- Veiller à la marche silencieuse, contrôler la présence de traces d'usure et de zones de friction, vérifier les boulons desserrés. Contrôler le guidage forcé des chaînes lors du retour.

On	Date	Accompli près:
Les problèmes ont entré en contact aux contrôles		

La durée de quotidien "ABC"-vérifient:
Personne à charge sur la longueur de la Bande : 3 - 5 minutes.
Changement d'huile annuel d'entretien et de vitesse : voir le manuel

CONTRÔLE QUOTIDIEN AVANT MISE EN MARCHE

A) Vérifier la barre de coupure - doit se déconnecter lorsque l'écartement est de 4-6 mm, puis ensuite libérer toute l'ouverture. Doit être étroitement plaquée pendant la marche et ne doit pas être verglacée. Doit être manœuvrable. Actionner avec l'auriculaire. Après arrêt, la chaîne vide doit pouvoir fonctionner par inertie à une vitesse maximale de 30 cm. Vérifier tous les boutons-poussoir - contrôler à nouveau sa marche à vide.

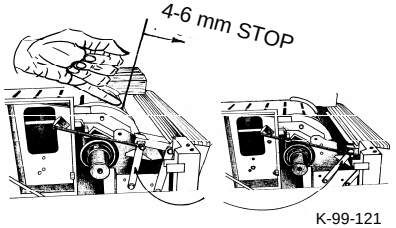

K-99-121

B) vérifier la surface de la chaine. la faire tourner une fois en continu. La chaîne doit former une surface continue;
- sans éléments fracturés
- sans caoutchoucs d'entraînement décollés
- Carter de protection latéral fermé avec aluminium conduite et plastique effectue
  Max. écart surface de la bande et couverture 4 mm, min. 1 mm
- Interface vers la surface de la neige sans trous ni crevasses.

Veiller à une marche silencieuse
Mettre immédiatement hors circuit lorsque le dispositif s'est déplacé, n'est plus stable ou s'est mis en travers.
- Évacuer la neige qui s'est accumulée sous l'entrée de la bande et la station de retour, si nécessaire.
- Concevoir intelligemment la zone d'accès (plate) et la zone de descente (en légère déclivité)
- La chaîne ne doit pas être si verglacée que les utilisateurs glissent dessus comme sur une patinoire.

ATTENTION: LORSQUE LE CLIQUET DE RETOUR A ÉTÉ DÉCONNECTÉ QUAND ON TOURNE LE VOLANT À MAIN, LE RECONNECTER IMPÉRATIVEMENT AVANT LA REMISE EN MARCHE

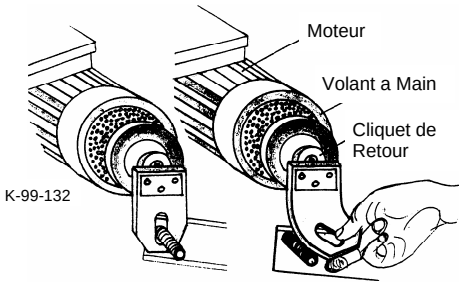

K-99-132

C Barrière lumineuse " Oeil du Tapis Magique "
Occulter les source de lumière: La chaîne doit s'arrêter au bout de 2-4 secondes

Mesures à prendre: Lorsque la barre de coupure ne fonctionne pas ou que des dégâts ont été constatés à la surface de la bande, **il faut arrêter impérativement l'installation** et faire venir un spécialiste.

Lorsque la barrière de lumière ne fonctionne pas, elle peut être démontée par un spécialiste et envoyée immédiatement en réparation.

La zone d'entrée doit faire l'objet d'une surveillance directe jusqu'à la remise en marche de l'installation. S'assurer que cette dernière soit immédiatement mise hors circuit en cas de chute.

En cas de fortes chutes de neige et de conditions extrêmes (ex : pluie verglaçante), effectuer ce contrôle plus souvent et parfois même toutes les heures. Dans des cas extrêmes, il sera impératif de surveiller et d'entretenir les zones d'accès et de descente.

TRAVAUX D'ENTRETIEN HEBDOMADAIRES
(tous les 7 jours lorsque l'installation n'est pas en service)

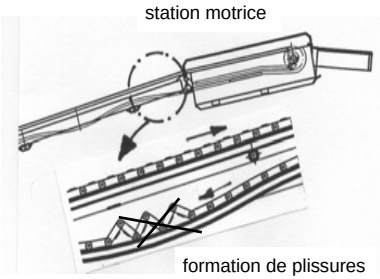

- Nettoyer avec soin la neige et la glace accumulées sous la bande et sur ses flancs.
- Contrôler le mécanisme de tension au niveau de la station de retour - Vérifier la tension de la bande. En cas de formation de plissures après la station motrice, retendre la chaîne. Vérifier que le caoutchouc tendeur n'est pas endommagé : il ne doit présenter aucune trace de déchirure. Le crochet tendeur doit être fixé (goupille fendue de sécurité).
- Contrôler le cliquet de retour (si il en a un) NE DOIT PAS POUVOIR SE TOURNER DANS LA DIRECTION DE BLOCAGE
- Veiller à une marche silencieuse de l'installation - vérifier les traces d'usure et les zones de frottement - les boulons desserrés. Contrôler le guidage forcé précis des chaînes au niveau du retour.

TRAVAUX DE CONTRÔLE ET D'ENTRETIEN ANNUELS

- Le fonctionnement et l'état général de l'installation, notamment tous les dispositifs de sécurité doivent être contrôlés par un spécialiste une fois tous les ans. Rédiger un rapport

- Graisser le palier du graisseur d'entraînement avec une graisse du commerce
- Graisser les deux côtés de la glissière du cylindre déflecteur.
- Détendre complètement le caoutchouc tendeur (station de retour). Ne jamais mettre en contact avec de la graisse, de l'huile ou autres produits chimiques.

Après 5 années ou 5000 heures d'exploitation:
Vidanger le reducteur
On peut utiliser sans problème de l'huile d'engrenage en vente dans le commerce.
Elle doit pouvoir supporter des températures de -- 25° C

Stockage: L'appareil a été construit pour une mise en service hivernale. Le démonter immédiatement, une fois la saison d'hiver terminée.
Toutes les pièces en matière synthétique (chaînes, piste synthétique) et les planches en bois doivent être stockées dans un lieu sec et à l'ombre.
Toutes les pièces en matière synthétique (chaîne) et les plaques de recouvrement à nappe de fibres doi vent être stockées dans un lieu sec et à l'ombre.

Ne jamais mettre en contact avec de la graisse, de l'huile ou autres produits chimiques.

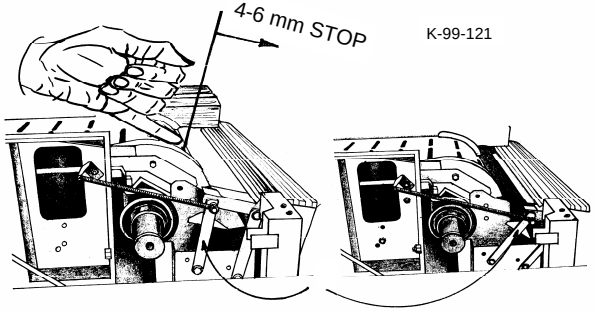

K-99-121

Si approuvé ✓	Avant utilisation			Avant l'opération d'après-midi (après 3 h)			**C*** Option Barriere lumineuse	Si approuvé ✓	Avant utilisation			Avant l'opération d'après-midi (après 3 h)			**C*** Option Barriere lumineuse
Date	**A**	**B**	**C***	**A**	**B**	**C***	Signature Nommée d'Appareil de contrôle	Date	**A**	**B**	**C***	**A**	**B**	**C***	Signature Nommée d'Appareil de contrôle

Problèmes:
Date: